ALU 100 NEO Holz mit Sidestop IP

Einseitig **kurz** / One way **short**

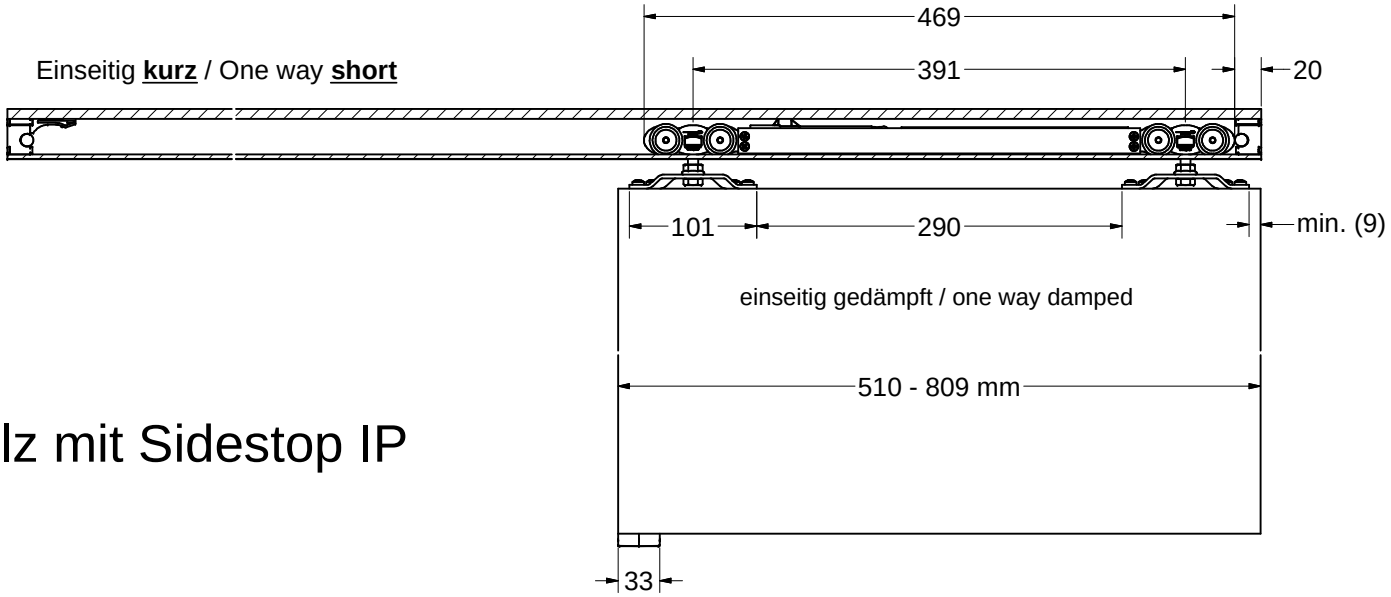
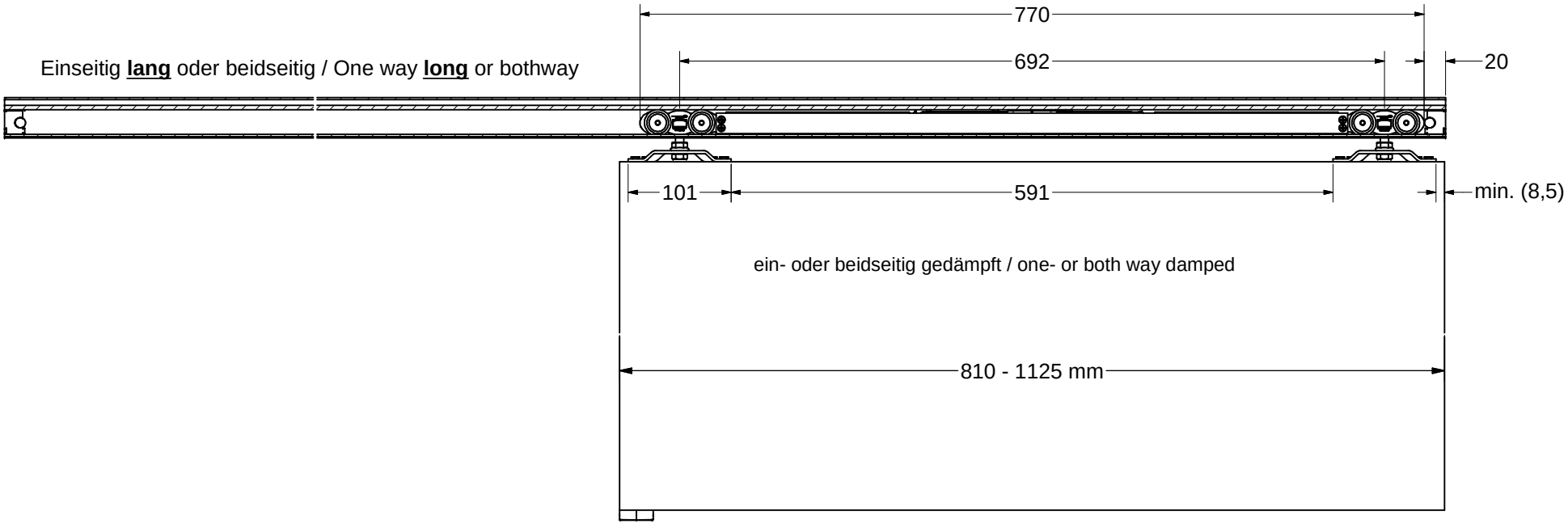
Einseitig **lang** oder beidseitig / One way **long** or bothway